R=1:25

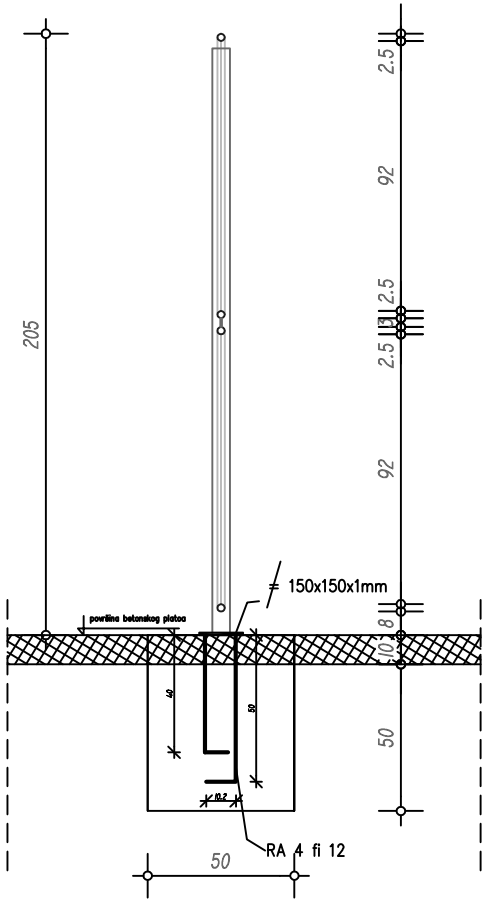


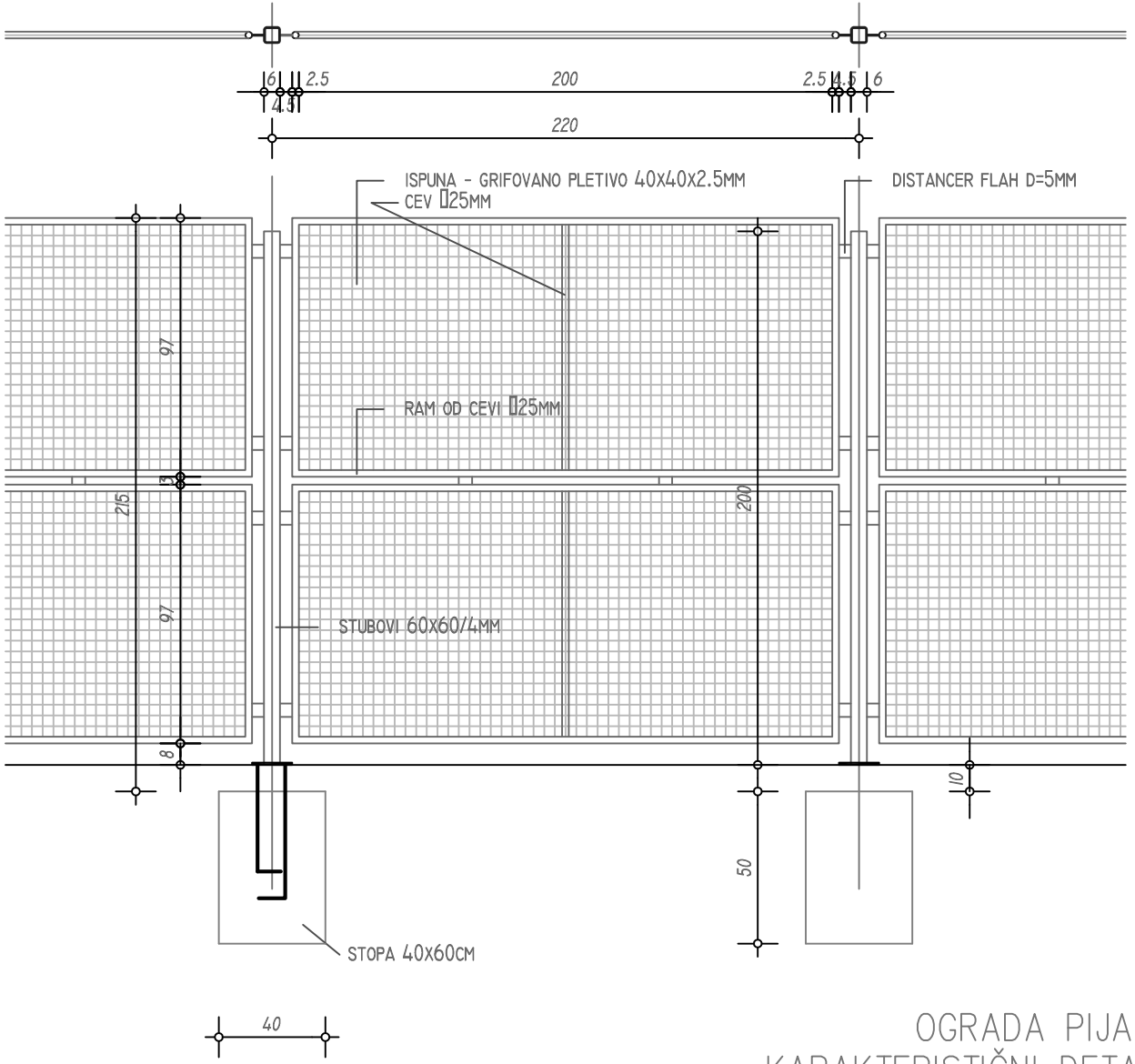


OGRADA PIJACE
KARAKTERISTIČNI DETALJ